SWISS MADE

ALLEDO

LILLY

Design: eckedesign, Berlin / WederWerk, Olten

LILLY

ALLEDO

ÄSTHETISCHES STADT-
MOBILIAR AUS DER
SCHWEIZ

LILLY
Die Ruhe im Sturm

Sitzbank

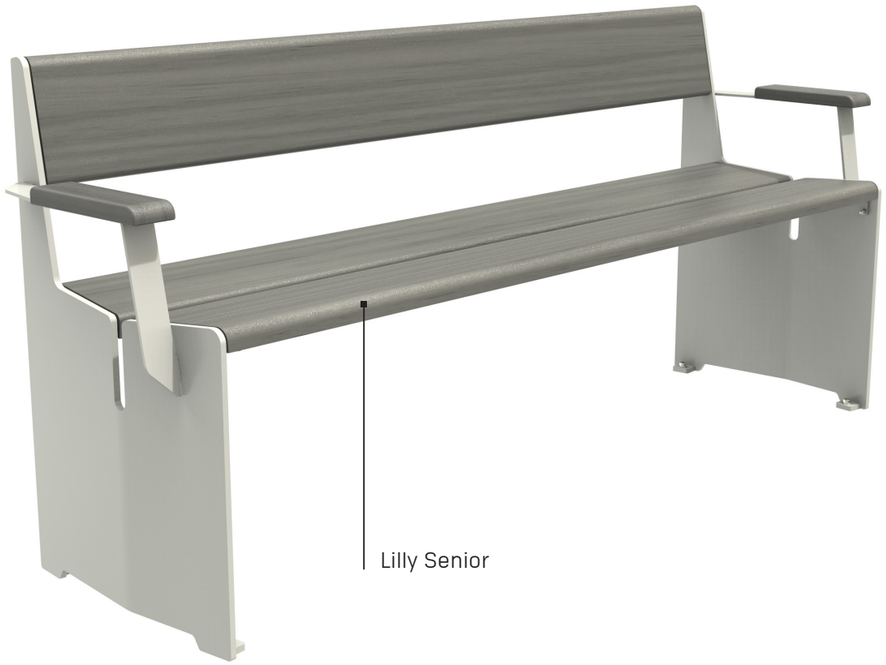

LILLY Senior – Die elegant grauen Accoya-Hölzer mit den dauerhaft glatten Oberflächen, der stabilisierende Knick und der prägnante Schlitz in der Seitenfläche verschaffen Lilly ihren besonderen Auftritt. Natürlich sind alle Materialien und Oberflächen für eine nachhaltig lange Lebensdauer ausgelegt.
Mit der aufrechter Rückenlehne, leicht erhöhter Sitzfläche und bequemen Armauflagen bietet sie höchsten Komfort auch im Alter.

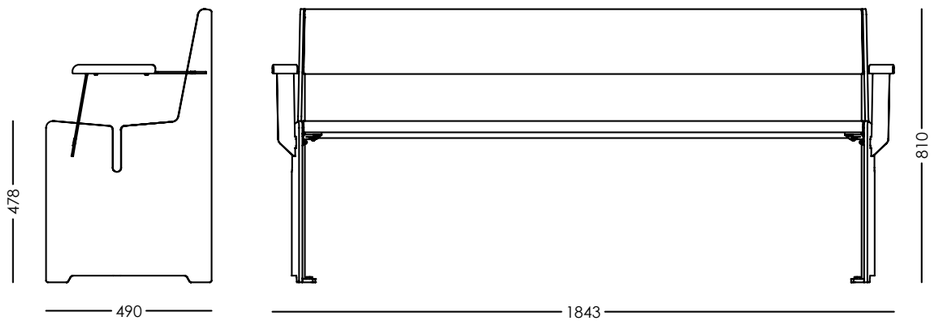

Details & Material

Ausführung Edelstahl / Holz:
■■■■□ Sitzkomfort
■■□□□ Vandalensicherheit
■■■■□ Pflegeleichtigkeit

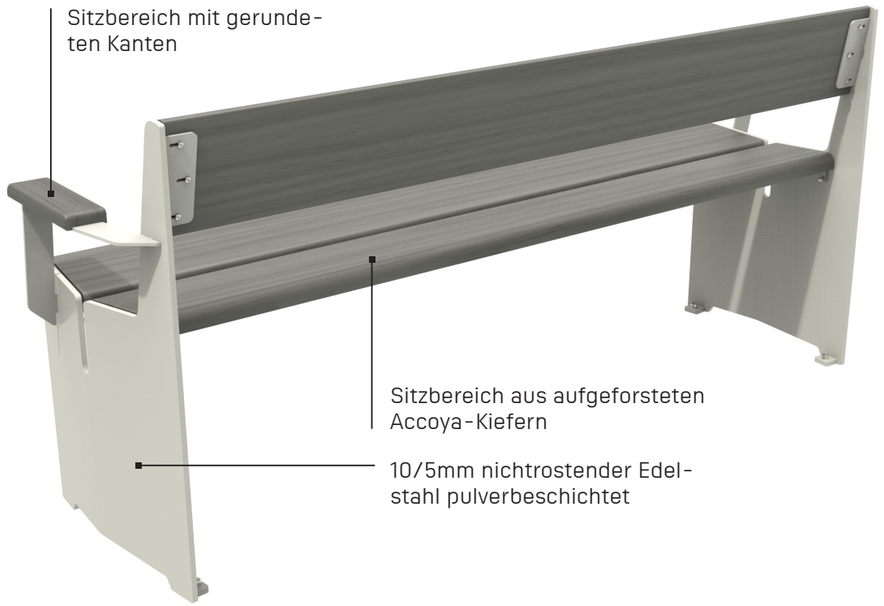

- Edelstahl pulverlackiert IGP-DURA xal 4201
- Accoya grau geölt

- Edelstahl pulverlackiert IGP Medium Quarz
- Accoya grau geölt

- Edelstahl geschliffen
- Heimische Lärche geölt (indoor only)

- Edelstahl pulverlackiert auf Wunsch z.B. RAL 7008
- Heimische Lärche geölt (indoor only)

ALLEDO

LILLY
Zeit zu Geniessen

Produktfamilie

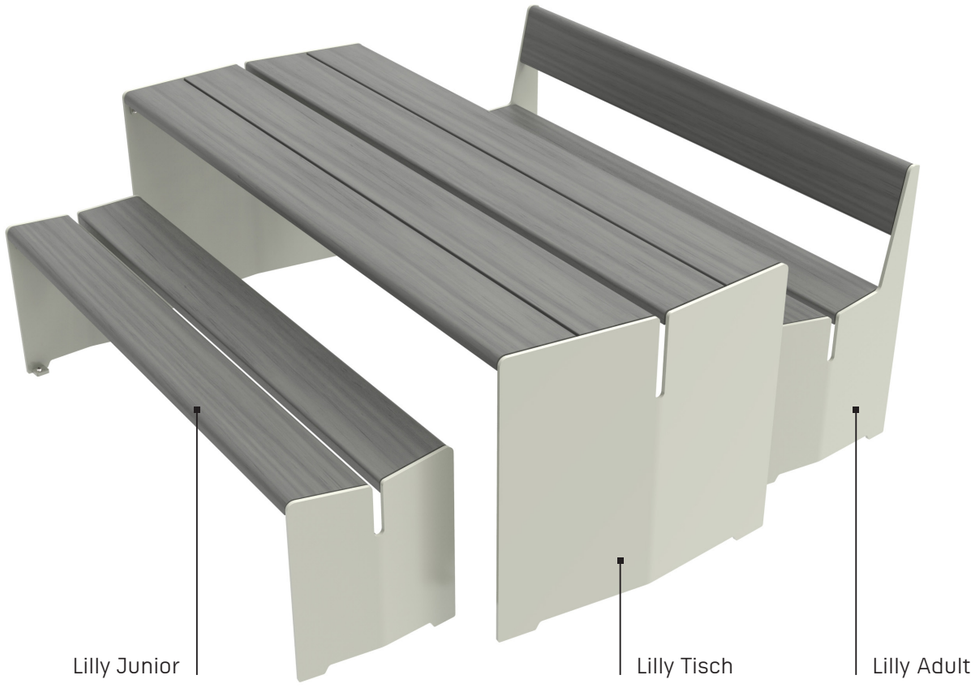

Dezente Eleganz, signifikante Details, nachhaltige Materialien und Variabilität in der Anwendung – das ist unsere Produktfamilie Lilly:
Lilly Junior für das kurze Sitzen unterwegs, Lilly Adult mit Rückenlehne für das bequeme Sitzen überall und Lilly Senior mit Rückenlehne, Armlehne und speziell angepassten Massen für das Sitzen im Alter.
Lilly Junior und Lilly Adult lassen sich sehr gut mit unserem Lilly Tisch kombinieren und bilden als Dreier-Ensemble eine Produktfamilie für den Einsatz im Aussenraum von Wohnüberauungen und Schularealen, auf Terrassen von Spitälern und Altersheimen sowie auf Spiel- und Picknickplätzen.

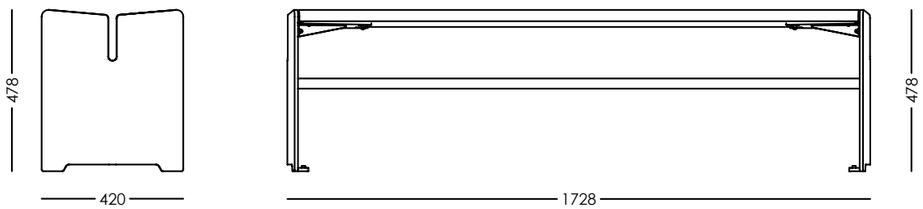

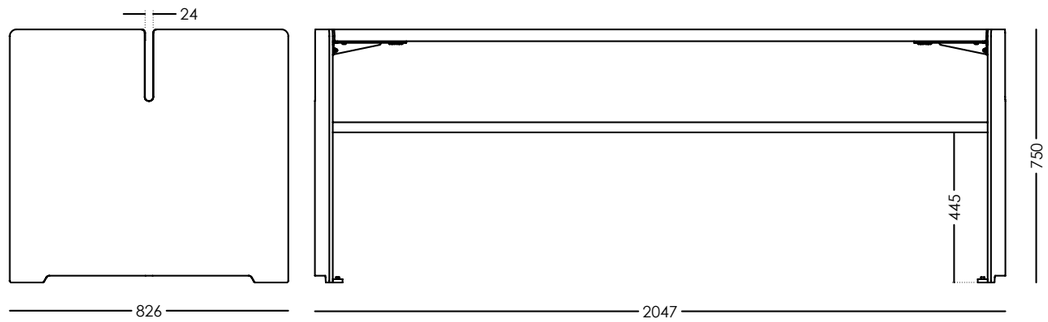

ALLEDO

SWISS MADE

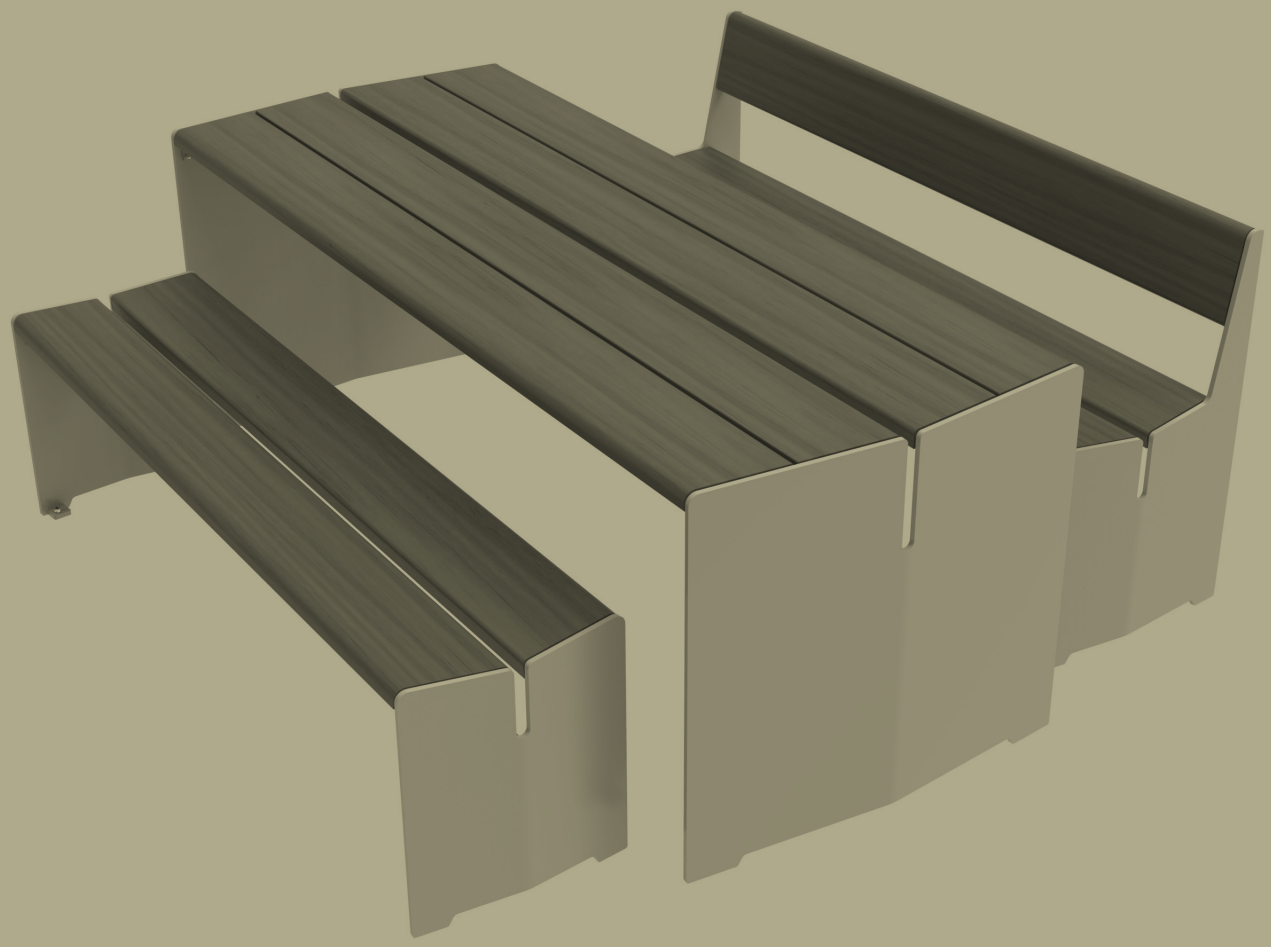

ALLEDO

für d'Schwiiz gmacht - i de Schwiiz produziert

W. Christen AG
Metallbau - Städtemobiliar
Sägetstrasse 93
4802 Strengelbach
+41 62 745 50 80
info@alledo.ch
alledo.ch